NBW H 150-125-400-55/4-380-G-BQQE

Горизонтальный одноступенчатый моноблочный насос

08.09.2026

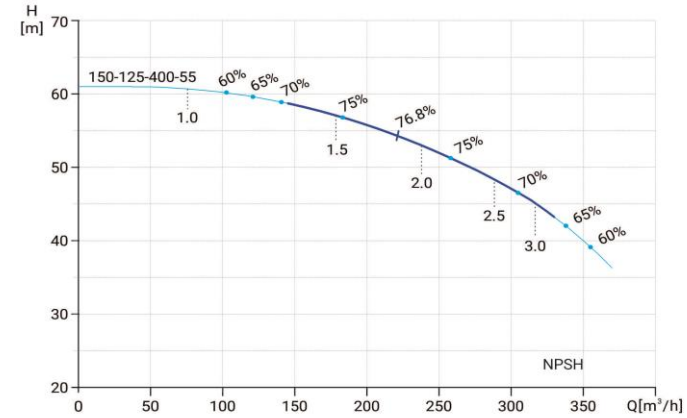

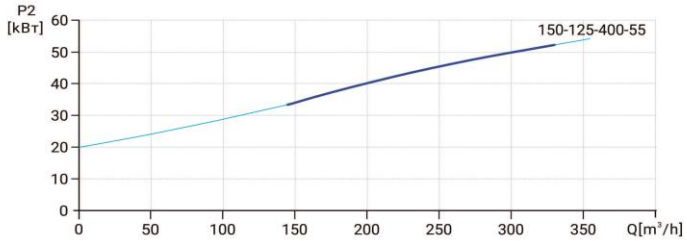

Общие сведения:	
Наименование	NBW H 150-125-400-55/4-G
Артикул	21139841
Тип насоса	моноблочный
Код торцевого уплотнения	BQQE
Номинальный расход, м³/ч	250
Номинальный напор, м	52
Максимальный напор, м	61
Масса насоса, кг	703
Перекачиваемая среда:	
Рабочая жидкость	вода, раствор гликоля до 50%
Диапазон температур, °C	-20…+120ºC
Материалы:	
Рабочее колесо	чугун
Корпус насоса	нерж.сталь 420
Вал	чугун
Монтаж:	
Тип соединения	фланцевое
Диаметр всасывающего патрубка	150
Диаметр напорного патрубка	125
Максимальное давление, бар	16
Температура окр. среды, °C	0…+40ºC
Электродвигатель:	
Номинальная мощность P2, кВт	55
Частота вращения вала, об/мин	1450
Количество полюсов	4
Частота питающей сети, Гц	50
Напряжение питания, В	380/660 Δ/Y
Ток, А	102,7/78,2 Δ/Y
Пусковой ток, А	760/579 Δ/Y
Класс энергоэффективности	IE3
Степень пылевлагозащиты	IP55
Класс изоляции	F
Встроенные датчики и защиты	Термодатчик статора PTC

Параметры насоса рассчитаны для чистой воды
плотностью 998,2 кг/м³, температурой 20 °C, вязкостью 1 мм²/с

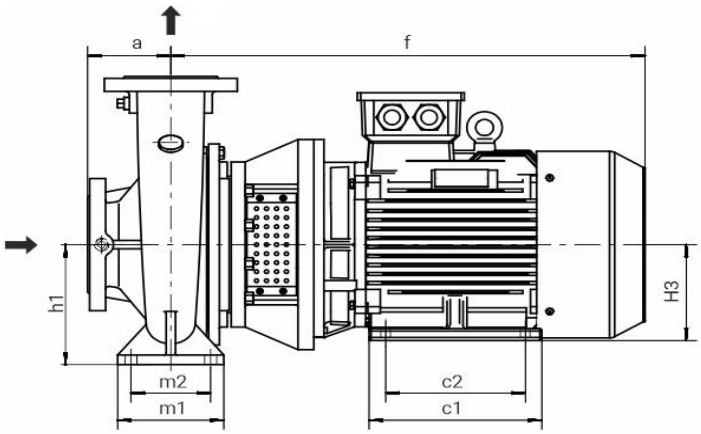

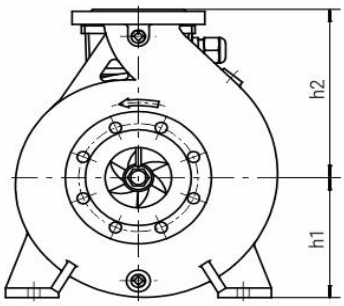

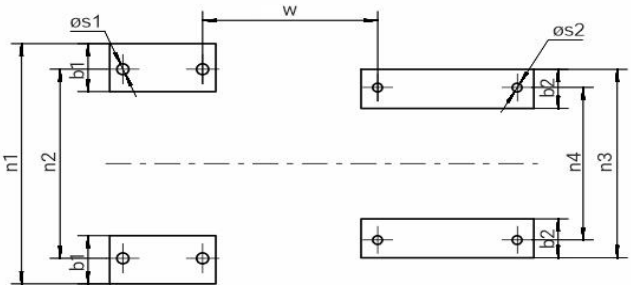

a	f	h1	h2	m1	m2	n1	n2	b1	s1	w	c2	c1	n4	n3	b2	s2	h3
140	1058	315	400	200	150	500	400	100	23	381	349	445	406	484	80	24	250